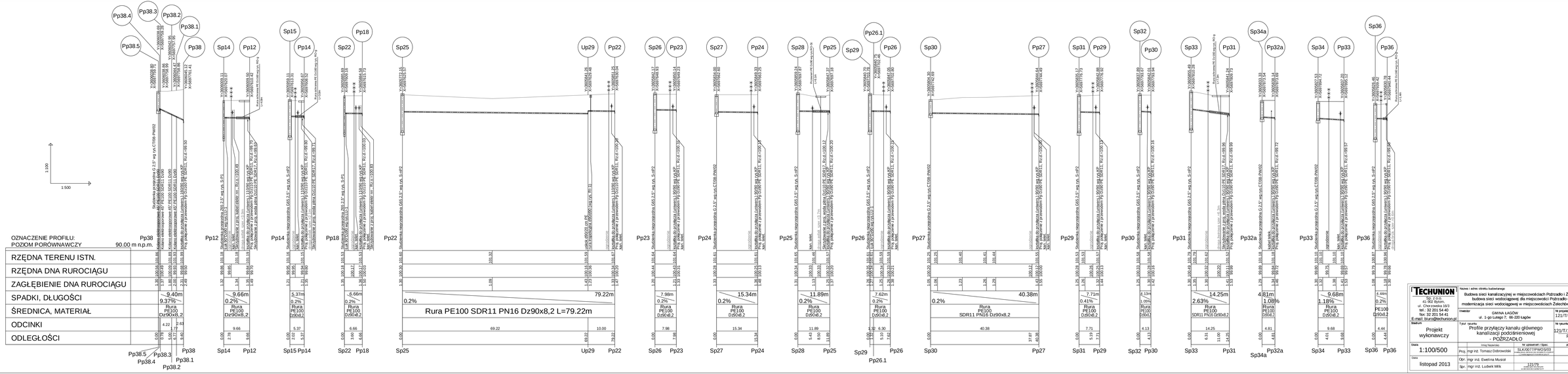

TECHUNION	Nazwa i adres obiektu budowlanego: Budowa sieci kanalizacyjnej w miejscowościach Podrzadło i Żelechów, budowa sieci wodociągowej dla miejscowości Podrzadło oraz modernizacja sieci wodociągowej w miejscowościach Żelechów i Sieniawa
35-310 Rzeszów, ul. Chorzowska 19/3, tel.: 32 201 54 40, fax: 32 201 54 41, E-mail: biuro@techunion.pl	Inwestor: GMINA LAGÓW, ul. 1-go Lutego 7, 66-220 Lagów
Stadium: Projekt wykonawczy	Tytuł rysunku: Profile przyłączy kanału głównego kanalizacji podciśnieniowej - PODRZADŁO
Skala: 1:100/500	Imię i Nazwisko: Nr uprawnień / Spec. Podpis: Proj. mgr inż. Tomasz Dobrowolski SLK/0077/PWOS/03
Data: listopad 2013	Opr. mgr inż. Ewelina Musoń; Spr. mgr inż. Ludwik Wlk 121/09
Nr rysunku: 121/T/13-PW-P2 P-K1	